Creative Passion

KOINOX

신제품 가이드

KPL22

KH-511LN

KM-ADCD

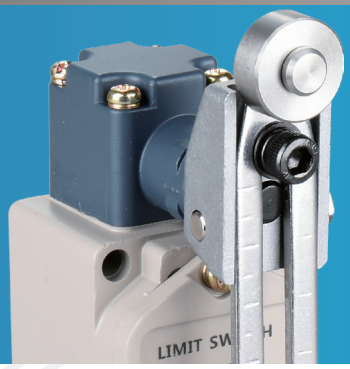

KH-8010

2020

Creative Passion

KOINOX

www.koino.com

KOINO CI의 의미

사내 모든 구성원이 단결하고 협력하고 교류하여, 보람차고 긍지있는 울타리를 조성하고
창의와 열정을 기반으로 끊임 없는 자기개발과 기술혁신을 통해 선도적 기술 및 기업의 가치 제고와 발전된 미래비전을 제시하여
고객만족의 극대화를 통해 고객에 사랑받고 인류에 공헌하는 기업상을 정립한다.

KOINO는 코이노이아(KOINONIA)라는 그리스어에서 나온 단어입니다.
협동 또는 친교(그 위에 공유, 관계, 교통, 전달, 동반자)를 뜻하는 그리스어를 영어로 표기한 낱말이다.

Ø25, Ø30

KH-5 시리즈

KH-511LN, KH-512LN
KH-511LN

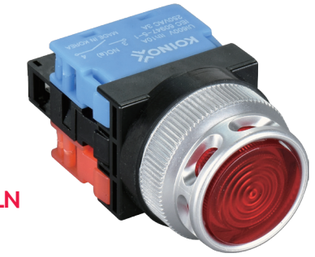

일체형램프(LU)

특징

- 전기안전인증.
- 보수점검 및 교체가 용이 합니다.
- 접점블록은 추가 부착이 가능합니다.
- 단자부는 보호구조로 되어 있습니다.

형명식별법

구분 / 형명	전원전압	LU (LED Unit) 소비전류	□ (색상)	취부외경	접점용량	접점배열	재질
KH-511LN -1A □	110VAC	20mA 이하	색상: R(적색) G(녹색) Y(황색) B(청색) W(백색) O(등색) C(투명색) M(유백색)	Ø25mm	250VAC, 3A 저항부하시 (30만회), 250VAC, 6A 저항부하시 (10만회)	1A+1B	함체 : ABS LAMP캡 : AS 링 : ABS (착색코팅)
KH-512LN -2A □	220VAC	20mA 이하					
KH-511LN-3C □	24VDC	20mA 이하					
KH-511LN -2D □	110VDC	20mA 이하					
KH-511LN -4D □	220VDC	20mA 이하					
KH-513LN -1A □	110VAC	20mA 이하		Ø30mm			
KH-514LN -2A □	220VAC	20mA 이하					
KH-513LN-3C □	24VDC	20mA 이하					
KH-513LN -2D □	110VDC	20mA 이하					
KH-513LN -4D □	220VDC	20mA 이하					

정격 및 성능

구분 \ 형명	KH-511LN, 512LN	KH-513LN, 514LN
취부 홀 사이즈	Ø25㎜	Ø30㎜
접 점 용 량	최대 6A	
절 연 저 항	100㏁ 이상 (DC500V 절연저항계)	
내 전 압	2500Vac, 50/60㎐ 1분간	
접 촉 저 항	30mΩ 이하 (초기치)	
내 진 동	10~55㎐ 복진폭 1.5mm X, Y, X 각 방향 1시간	
내 충 격	내구성 : 30G이상, 오동작 10G이상	
사용 주위 온도	-25℃ ~ 50℃ (단 결빙되지 않는 상태)	
사용 주위 습도	45 ~ 70%RH (단 결빙되지 않는 상태)	
보관 주위 온도	-30℃ ~ 70℃ (단 결빙되지 않는 상태)	
전기적 수명	30만회 이상(개폐빈도 30회/분 최대) *1A1B 장착기준	
기계적 수명	50만회 이상(개폐빈도 30회/분 최대) *1A1B 장착기준	
보 호 구 조	IP40	
사용 습도 범위	35 ~ 85%RH	
정격 절연 전압	600V	
정격 임펄스 내전압	6kV	
봉입 열 전류(Ith)	10A	

형명식별법(LED Unit)

LU - □ □

기 호	LU	LED Unit
입력전압	3C	24VDC
	1A	110VAC
	2A	220VAC
	2D	110VDC
	4D	220VDC
	R	적색
LED 색상	G	녹색
	Y	황색
	B	청색
	W	백색
	O	오렌지(등색)

외형치수도

KH-511LN Series

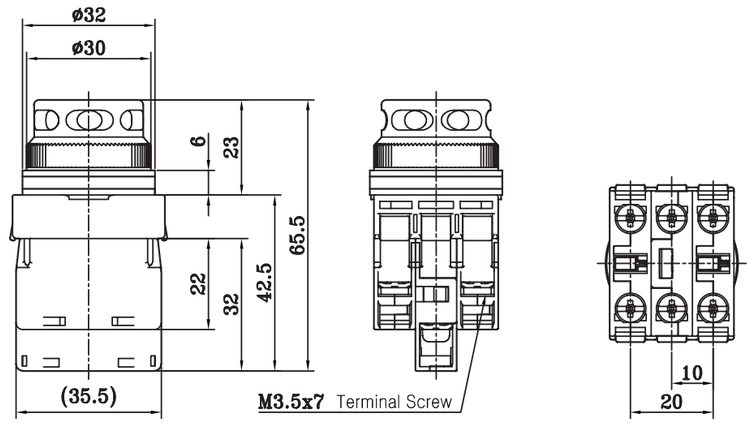

KH-513LN Series

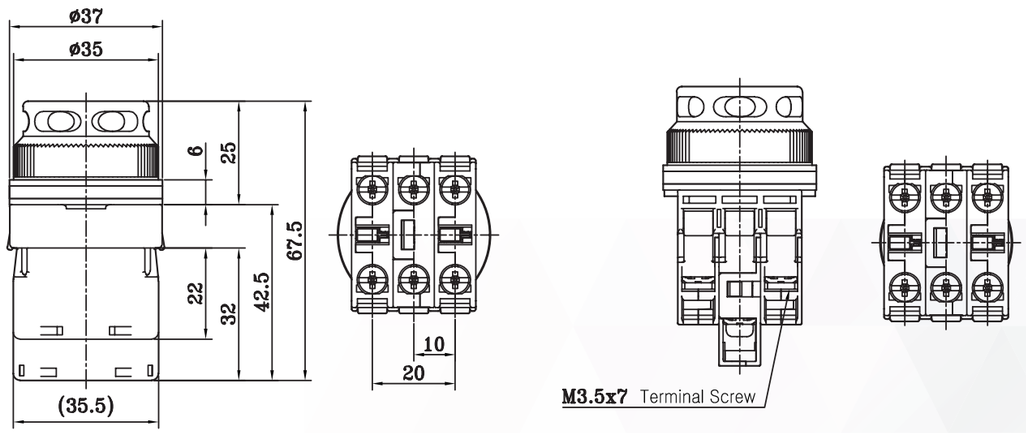

LU (일체형 LED)

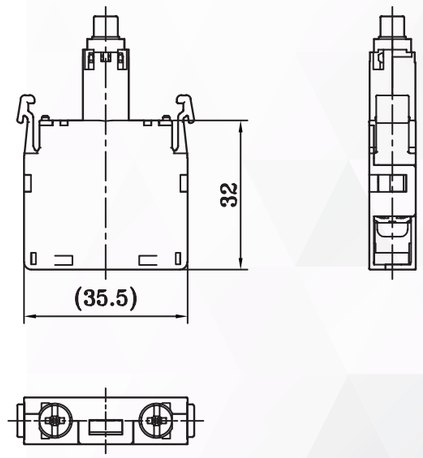

KH-8010

리미트 스위치

특징

- KC 전기안전인증.
- CE 인증
- 외함은 견고한 다이캐스팅
- IP67구조
- 2회로 쌍단형 기본형 마이크로내장

형명식별법

KH - 80 10 - □

제품 분류	LIMIT SWITCH	
접점용량	125VAC 10A(저항부하시)	
액추에이터 종류	분류명	레바 최대 동작 각도
	S:롤러 레바형	좌 / 우 75도 이하
	C:조절롤러 레바형	좌 / 우 75도 이하

외형 치수도

KH-8010-S

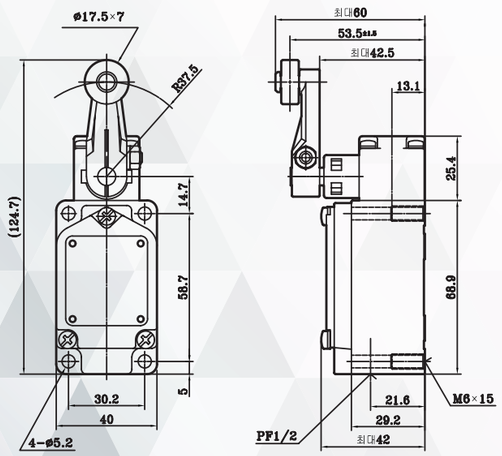

KH-8010-C

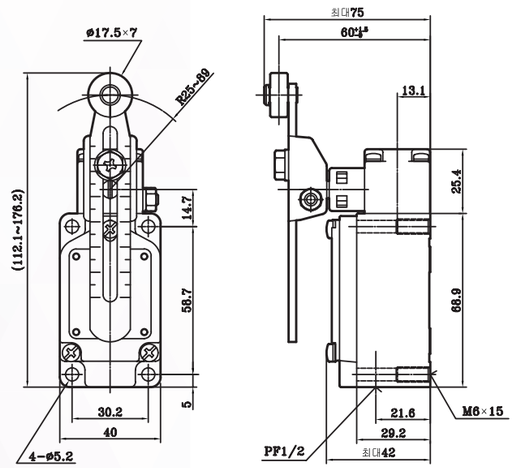

정격 및 성능

항목		기종	롤레버형	가변롤러 레버형
		형명	KH-8010-S	KH-8010-C
외부규격	표준규격		IEC 60947-1, 60947-5-1, K610581-1, UL508, GB14048.5	
	인증		KC, CE	
구조	접점형식		쌍투2회로 스위치	
	접점형태	표준부하	은합금	
		미소부하	은(금도금)	
	보호구조		IP 67(IEC60529)	
전기적 성능	내전압		충전부 1,000VAC(50/60Hz) 1분간 비충전부 2,000VAC(50/60Hz) 1분간	
	절연저항		절연저항 100MΩ이상(DC 500V 절연저항계)	
	접촉저항 (초기치)		25mΩ이하	
허용 조작속도			1mm/s ~ 1m/s	
충격	내구		약 100G(1,000㎧)	
	오작동		약 30G(300㎧)	
수명	기계적수명		200만회	
	전기적수명(표준)		10만회(저항부하시 250VAC 6A)	
	허용 동작빈도		기계적 120회/분	전기적 30회/분
환경조건	사용온도(표준형)		-15℃ ~ +80℃(결빙이 되지 않는 상태에서)	

접점구성

2회로 쌍단형

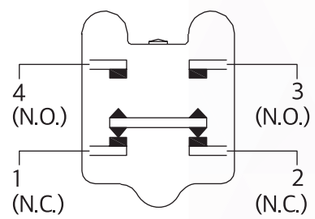

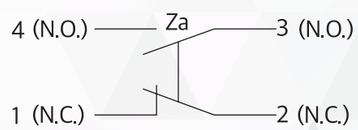

EN60947-5-1

Ø22

KPL22

특징

- 다양한 곳에서 응용이 가능하도록 설계된 제품입니다.
- IP65 의 보호구조를 가지는 제품입니다.
- 단자부는 보호구조로 되어 있습니다.
- 일체형 LED 사용

형명식별법

□□□□-□□

분 류	기 호	기호의 내용
회 사 명	K	Koino 건흥전기 주식회사
구 분	PL	Pilot Lamp (조광램프)
취부홀 사이즈	22	Ø22
보호구조	W	IP65
입력전압	1A	교류 110V 50/60Hz
	2A	교류 220V 50/60Hz
	3C	24V DC
램프색상	R	적색
	G	녹색
	Y	황색
	B	청색
	W	백색

정격 및 성능

제품명	Ø Pilot Lamp
형명	KPL22 Series
절연저항	100MΩ 이상(DC500V 절연저항계)
내 전 압	1500Vac, 50/60Hz에서 1분간
내 진 동	10~50Hz 복진폭 1.5㎜ X, Y, Z 각 방향 1시간
내 충 격	50G 이상
사용주위온도	-25℃~55℃
사용주위습도	45~85%RH
전원전압	24VDC, 110VAC, 220VAC
소비전류	-25℃ ~ +50℃(결빙이 되지 않는 상태에서)
보호구조	IP65

외형치수도

KPL22

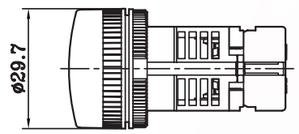

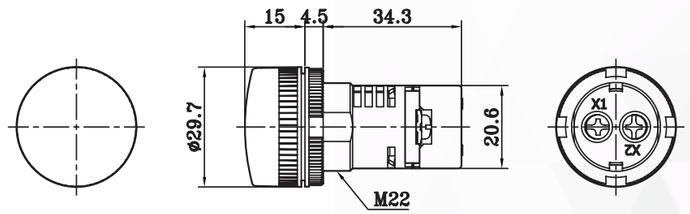

판넬 커팅 사이즈

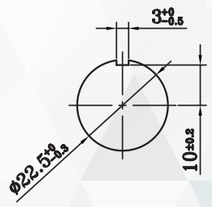

KM
시리즈

특징

- 소형 사이즈 49(W)x12.7(H)x68(D)mm
- 직류 전류 입력을 LED Bar Graph(0~100%) 형태로 환산 표시
- 전면부 MODE Switch를 통한 간단한 기능 설정(SPAN 조정)

형명식별법

KM - □ □ □ □ □

기 호	KM	KOINOX Meter
전 류	A	Ampere
입력 Type	D	DC
측정 범위	C	4~20㎃
입력 전원	D	DC 24V
취부 형태	무표시	가로 실장형
	V	세로 실장형

정격 및 성능

구분	KM-ADCD	KM-ADCDV
취 부 형 태	가로 실장형	세로 실장형
전 원 전 압	24VDC ±10%	
소 비 전 력	0.5W 이하	
측 정 기 능	DC 전류	
표 시 형 식	RED / GREEN LED Bar Graph	
최대 허용 입력	DC 20㎃ ±10%	
입력 측정 오차	1% 이하	
온도의 영향	±2% / ℃이하	
절 연 저 항	100MΩ 이상(DC500V 절연저항계)	
내 전 압	1000VAC 50/60㎐에서 1분간	
내 노 이 즈	노이즈 시뮬레이터에 의한 방형파 노이즈 (펄스폭 1㎲) ±1㎸	
사용 주위 온도	-10 ~ 55℃(단 결빙되지 않는 상태)	
보존 온도 범위	-25 ~ 65℃(단 결빙되지 않는 상태)	
사용 습도 범위	35 ~ 85%RH	
배 선 접 속	단자 조임식	
함체 재질	Nylon	
중량	약 35g(제품 기준)	

동작 표시

- 전원 투입시 0%, 100%(상하) GREEN LED가 3회 점멸 후 입력되는 전류치를 LED Bar Graph(0~100%)형태로 표시.

0% RED LED 점등	입력전류가 없을 경우(0.5㎃ 이하)
0% RED LED 점멸	입력 전류가 낮을 경우(0.6㎃~3.4㎃)
0% RED/GREEN LED 점등	입력 전류가 0%일 경우(3.5㎃~4.4㎃)
0~100% RED/GREEN LED 점등	입력 전류가 100%일 경우(19.5㎃~20.4㎃)
100% RED LED 점멸	입력전류가 허용입력 범위(20.5㎃)를 초과

Mode 설정

- Mode Switch를 누를때 마다 아래 기능 설정

1회	Span 교정 (0%)	현재 입력되는 전류값으로 0%를 설정 (주1)
2회	Span 교정 (100%)	현재 입력되는 전류값으로 100%를 설정 (주2)
3회	Factory Reset	모든 설정 값을 초기 값으로 Reset (주3)
4회	Demo Display	Demo Mode 동작 (주4)

- 주1)설정 가능 범위 2~6mA, 0% RED LED 1회 정멸 후 2초간 추가 입력이 없을경우, 현재 입력되는 전류값을 0%로 설정.
- 주2)설정 가능 범위 18~22mA, 100% RED LED 1회 점멸 후 2초간 추가 입력이 없을 경우, 현재 입력되는 전류값을 100%로 설정.
- 주3) 0% RED / GREEN LED 1회 점멸 후 2초간 추가 입력이 없을 경우, 모든 LED가 1회 점멸되어 모든 설정 값 초기화.
- 주4) 100% RED / GREEN LED 1회 점멸 후 2초간 추가 입력이 없을 경우, Demo Mode 실행.

※설정 가능 범위를 벗어나거나 5회 이상 입력 시 RED LED 3회 점멸 후 기본 동작 모드로 복귀.

외형 치수도

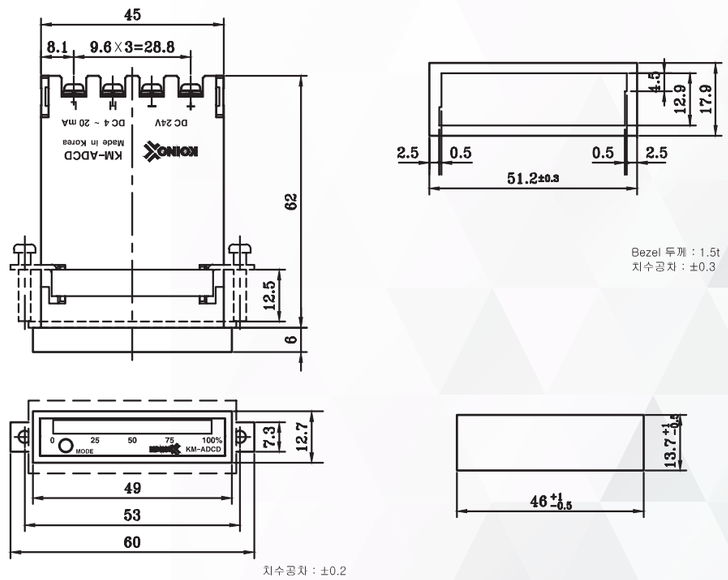

KOINO KUN HUNG ELECTRIC CO.,LTD

건흥전기 주식회사는 산업 자동화에 사용되는
제어 기기 전문 생산업체로서 1969년 10월 15일 창립하여
끊임없는 연구개발과 축적된 기술력을 바탕으로
최고의 품질을 추구하고 있습니다.

Creative Passion
KOINO

건 흥 전 기 (주)

KUN HUNG ELECTRIC CO.,LTD

02534 183 Hancheon-ro, Dongdaemoon-gu, Seoul, Korea

주소(본사/공장) : 서울특별시 동대문구 한천로 183 | 대표전화 : 02-2247-3131~5 | 팩스 : 02-2244-2011 | E-mail : koino@koino.co.kr

(영 업 부) : 서울특별시 동대문구 한천로 183 | 대표전화 : 02-2242-1275~7 | 팩스 : 02-2244-4238 | E-mail : salesdept@koino.co.kr

제작일 2020년 4월